TOURATECH

DIN EN ISO 9001:2000
Zertifikat 15 100 42285

01-370-1580-0

De20090804

Juli 2009

Anleitung: Zusatztank KTM 690 Enduro

Lieferumfang:
1x Tank
1x Montagematerial

Achtung! Wichtige Hinweise

Alle Schraubverbindungen nach 50Km kontrollieren und nachziehen!
Bitte kontrollieren Sie den Anbau auf eventuelle Kollisionen mit anderen Anbauteilen.
Der Anbau kann das Fahrverhalten des Fahrzeuges beeinflussen.

Für Personen ohne Praxiskenntnisse empfehlen wir, den Umbau in einer Fachwerkstatt durchführen zu lassen!

Montagevorbereitung:

1. Spülen Sie den Zusatztank mit einer kleinen Menge Benzin aus und entsorgen Sie dieses anschließend fachgerecht. Dies ist notwendig um eventuelle Produktionsrückstände aus dem Tank zu entfernen.

2. Bevor sie die Schrauben und Bolzen in die Messingeinlagen schrauben, stellen Sie sicher, dass die Gewinde leicht geschmiert sind, z.B. mit Fett. **Benutzen Sie keine Schraubensicherung.** Wenn die Gefahr besteht das sich die Schrauben lösen könnten, hauptsächlich bei Enduro-Wettbewerben, benutzen Sie Sicherungsschnur zum sichern.

3. Verlegen Sie die Kraftstoffleitung so, das sie nirgends übersteht, scheuert oder geknickt wird. Befestigen Sie die Benzinhähne und prüfen Sie die Dichtigkeit.

Diese Anleitung ist nach unserem derzeitigen Kenntnisstand verfasst. Rechtliche Ansprüche auf Richtigkeit bestehen nicht. Technische Änderungen vorbehalten.

July 2009

Installation Instruction: auxiliary tank KTM 690 Enduro

Contents:
1 x tank
1 x installation hardware

Attention: important tips, explanations

Check all screws after 50Km/30miles and retighten if necessary!
Please make sure that other parts are not in conflict with the tank.
The mounting may have influence to the handling of your bike.

Persons without practice where recommended to let install the tank in a workshop!

Pre-Fitting instructions

1. Rinse tank out with a small amount of petrol and then discard the petrol. This needs to be done to remove any plastic trimmings that may be left in the tank after manufactoring.

2. Before attaching the srews and bolts to the brass inserts, insure that an anti-seize compound grease will do is applied to the threads. **Do not use thread retaining compounds.** If there is a risk of the screws and bolts working loose, use lock wire to secure them mainly for endurance competition events.

3. Position the fuel line so that it runs neatly and does not protrude or kink. Position the fuel line clamps and check for leaks.

These instructions are at our present level of knowledge. Legal requirements for correctness do not exist. Technical issues subject to change.

TOURATECH

DIN EN ISO 9001:2000
Zertifikat 15 100 42285

01-370-1580-0

De20090804

Juli 2009

July 2009

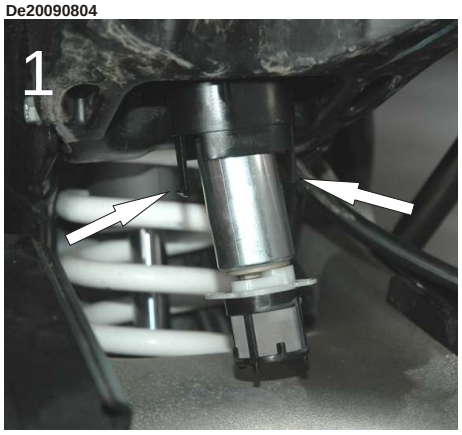

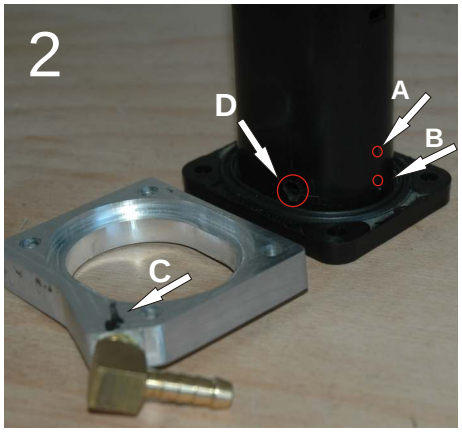

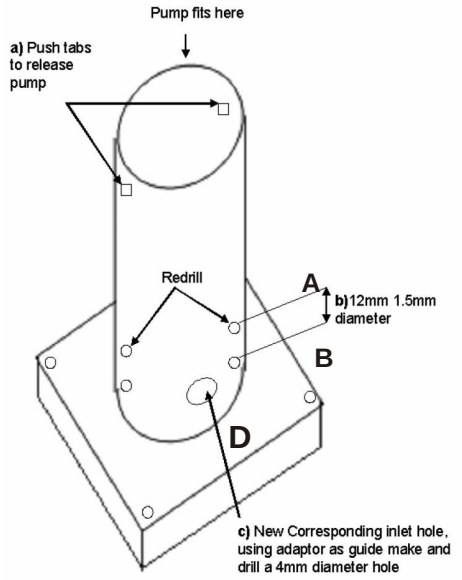

Montage

Für eine einfachere Installation sollte der Tank leer oder zumindest nahezu leer sein.

1.) Benzinpumpendemontage: diese befindet sich vor dem Hinterrad, vor dem Spritzschutz (Bild 1)

Demontieren Sie den Spritzschutz (dieser befindet sich vor dem Hinterrad und ist mit dem Tank verschraubt). Entfernen Sie die vier Schrauben und den unteren Teil der Benzinpumpe (das restliche Benzin läuft aus, bitte auffangen!) Achten Sie darauf den Benzinpumpenhalter nicht zu weit aus dem Tank zu ziehen. Gerade so weit, dass Sie die beiden oberen Haltenasen drücken können (Bild 1) um die Benzinpumpe herauszuziehen. Achten Sie darauf, dass das Sieb nicht abfällt.
Nehmen Sie den Pumpenhalter ab und bohren Sie zwei Löcher (A) mit 1,5mm Durchmesser 12mm oberhalb der Originallöcher (B). Dann befestigen Sie den Benzinpumpenadapter und markieren Sie die Position am Pumpenhalter (C). Bohren Sie ein entsprechendes 4mm Loch (D) und säubern Sie den Pumpenhalter. Nutzen Sie beim Zusammenbau den „O“ Ring und die längeren Schrauben M5x30mm. (Bild 2b)

Achtung: Stellen Sie sicher das die Löcher von Pumpenhalter und Adapter exakt übereinstimmen.
Ziehen Sie die Schrauben gleichmäßig fest.

3. Demontieren Sie die Schraube des hinteren Bremsflüssigkeitsbehälters. Befestigen Sie die Benzinhahnhalteplatte mit den mitgelieferten längeren Schrauben (M6x16mm Innensechskant). Bild 3 Befestigen sie die Benzinschläuche und Klemmen.

4. Demontieren Sie den Sitz und die vordere Sitzbefestigung. Nutzen Sie die mitgelieferten längeren Schrauben (M6x16mm Innensechskant) um die Tankbefestigung zu fixieren. Die Sitz-befestigung auf der oberen Seite. (Bild 4) Befestigen Sie die Schrauben in der mittleren Position.

Assembly

For ease of installation your tank should be run dry or close to empty.

1.) Fuel pump removal: located in front of rear wheel, in front of the small mud flap (see fig 1)

Remove mud flap (located front of rear wheel attached to bottom of fuel tank) remove four bolts and lower pump assambly (fuel will leak out everywhere) take care not to remove pump holder assembly to far out of tank, remove it just enough to push upper tabs, see fig 1.

Take pump holder out and drill two holes (A) 1.5mm diameter holes 12mm above the original holes (B). see fig 2 Then fit the fuel pump adaptor, mark position before (C) and drill a corresponding hole 4mm in diameter (D) through the pump holder that lines up with the adapter inlet. Clean the holder and reinstall with “O” ring and new longer bolts M5x30mm socket screws.

NOTE: be sure pump holder and adaptor holes are aligned.
Tighten bolts evenly.

3. Remove rear brake reservoir mounting bold and fit fuel tap mounting plate using new longer screw (M6x16mm hex bold) supplied. see fig. 3 Connect fuel hose and clamps.

4. Remove seat and front seat support mount, using new longer bolts (M6x16mm hex bold) fit up front tank mount (slotted holes to tank) with seat mount being on top. (see fig 4) Tighten bolts in middle position.

Sehen Sie auch in unserem Katalog oder im Internet unter www.touratech.com

Diese Anleitung ist nach unserem derzeitigen Kenntnis-stand verfasst. Rechtliche Ansprüche auf Richtigkeit bestehen nicht. Technische Änderungen vorbehalten.

These instructions are at our present level of knowledge. Legal requirements for correctness do not exist. Technical issues subject to change.

TOURATECH

DIN EN ISO 9001:2000
Zertifikat 15 100 42285

01-370-1580-0

De20090804

Juli 2009

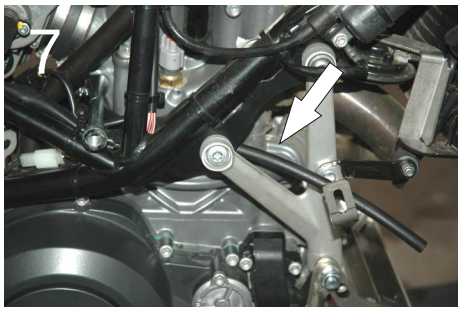

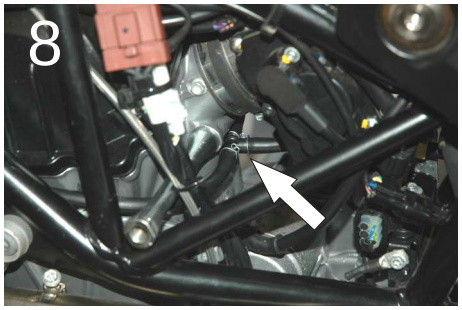

5. Schrauben Sie die Tank-Querverstrebung in das Loch auf der hinteren Seite des Motors (Bild 8), noch nicht festziehen. Montieren Sie die seitlichen Befestigungen am Tank (spitzer Winkel nach vorn) (Bild 5) ebenfalls noch nicht festziehen. Befestigen Sie den linken Tankhalter locker am Tank.

6. Verlegen Sie die Benzinleitungen wie auf den Bildern 6, 7 und 8. Achten Sie darauf der Abgasanlage nicht zu nahe zu kommen. Kabelbinder helfen beim fixieren.

7. Setzen Sie den Tank auf (Achten Sie darauf, den Fahrzeugrahmen nicht zu verkratzen).
Befestigen Sie zuerst den linken Tankhalter durch Ersetzen der unteren Kühlerhalteschraube. Ziehen Sie anschließend die rechte Befestigung, dann die restlichen Tank-Rahmen Schrauben locker an.
Wenn alle Schrauben verbaut sind setzen Sie die Sitzbank auf. Achten Sie darauf, dass die vordere Halterung richtig sitzt (**ein wenig aufwändig!**)
Richten Sie nun den Tank an der Sitzbank aus und ziehen sie **jetzt** alle Schrauben fest.

8. Überprüfen Sie alle Verschraubungen und Kraftstoffleitungen. Füllen Sie dann eine kleine Menge Benzin in den Tank und
PRÜFEN SIE DAS GESAMTE SYSTEM AUF DICHTIGKEIT!

ACHTUNG: WICHTIGER HINWEIS VOR FAHRTANTRITT!

Wenn der Fronttank ganz gefüllt ist, ist der Füllstand höher als der des Originaltanks. Deshalb, bevor sie den Zusatztank zuschalten (Benzinhahn am hinteren Bremsflüssigkeitsbehälter) **fahren Sie zuerst ca. 100km um einen gleichen Füllstand beider Tanks zu ermöglichen und einen Kraftstoffaustritt an der Tankentlüftung zu vermeiden.**

Beachten Sie: die weitere Entwicklung zur Änderung dieser Situation ist in Arbeit. Jedwede Weiterentwicklung wird veröffentlicht auf

www.safaritanks.com

Diese Anleitung ist nach unserem derzeitigen Kenntnisstand verfasst. Rechtliche Ansprüche auf Richtigkeit bestehen nicht. Technische Änderungen vorbehalten.

July 2009

5. Fit up tank support cross brace through hole at rear of motor (see fig 8) - don't tighten yet - fit side mounting brackets to tank with short angle to front (see fig 5) don't tighten. Then fit up LH tank support loose-fitting at the tank.

6. Route fuel lines as per figures 6, 7 and 8, taking care to avoid exhaust system. Cable tie hoses into position.

7. Fit tank (be careful while fitting not to scratch the frame.)

Fit the LH tank support first, by removing the lower radiator support bolts.
Fit up RH tank support and then fit all tank to frame bolts.

When all bolts are in place refit seat taking care to make sure front seat mount is in place (**tricky operation!**)

Evenly space tank to seat, and **now** tighten all bolts.

8. Check that all fittings and hoses are secure, and then put a small amount of fuel in the tank
and
CHECK THE ENTIRE SYSTEM FOR LEAKS!

ATTENTION: VERY IMPORTANT NOTE BEFORE RIDING!

When front tank is full, then the fuel level is higer than the fill point of original tank, therefore before opening secondary supply (FUEL TAP MOUNTED TO THE REAR BRAKE RESERVOIRE) **travel 100kms to allow for even level's to overcome spillage from tank breather.**

NOTE: further development is on going to overcome this situation. Any develpoments in a better system will be posted on

www.safaritanks.com

These instructions are at our present level of knowledge. Legal requirements for correctness do not exist. Technical issues subject to change.

Sehen Sie auch in unserem Katalog oder im Internet unter www.touratech.com